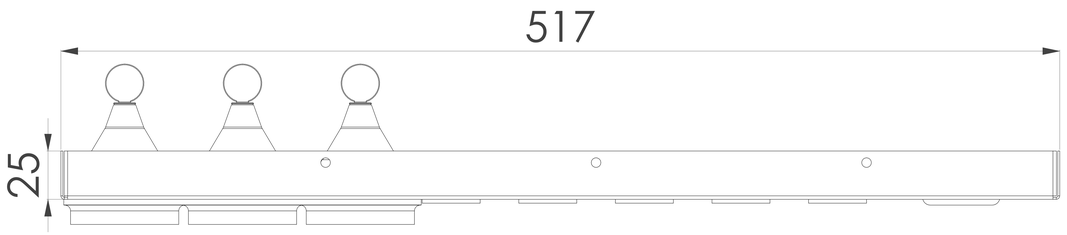

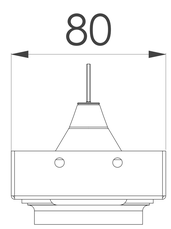

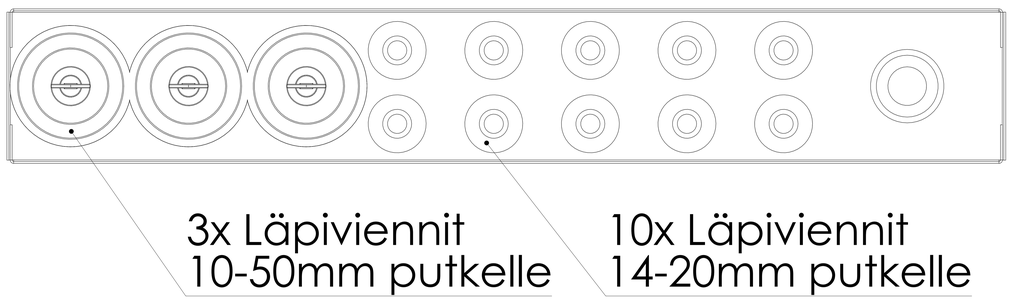

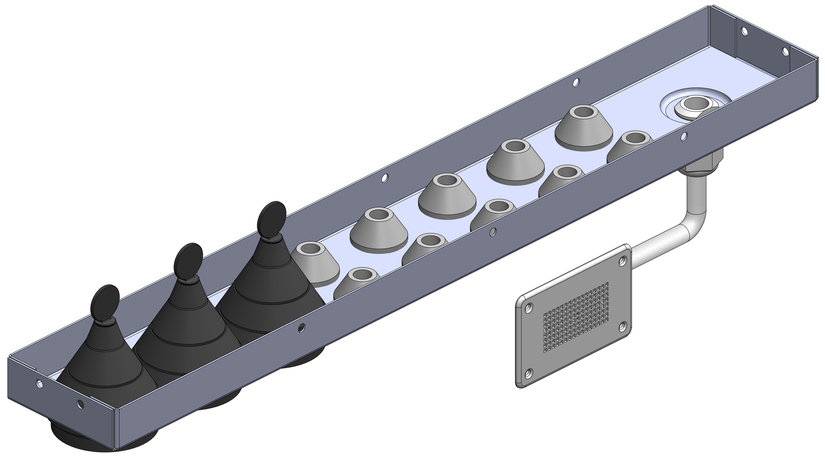

Steel 4-Piirinen

Tuotekoodi:
2201200004

LVI-Numero:
2078126

tulvar
vesitoimintojen suojakaukalot

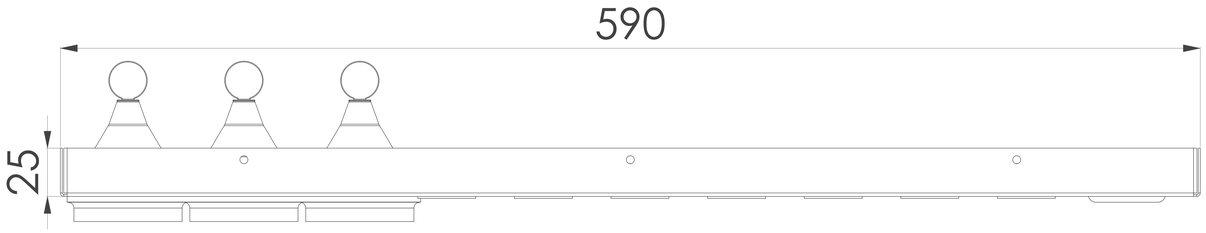

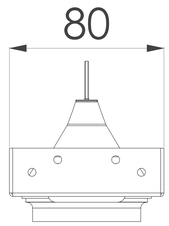

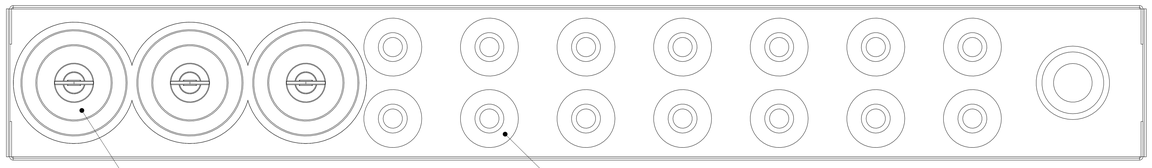

3x Läpiviennit
10-50mm putkelle

14x Läpiviennit
14-20mm putkelle

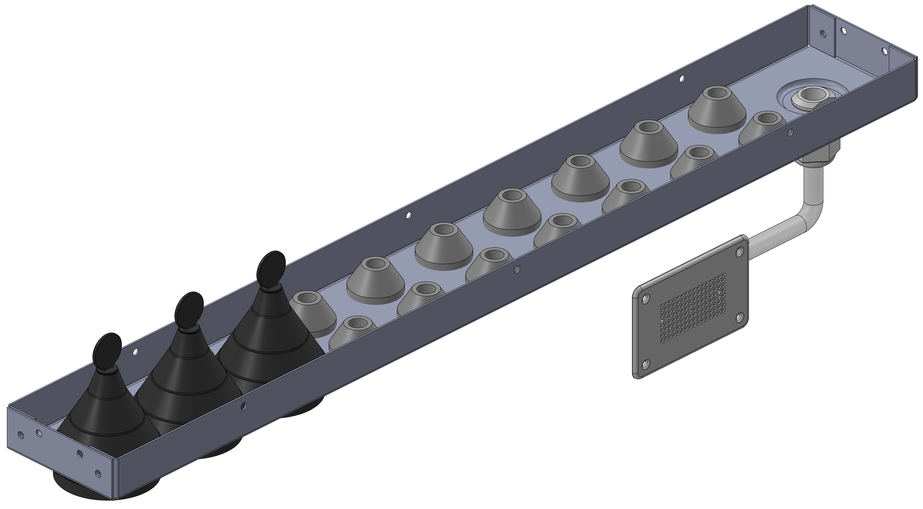

Steel 6-piirinen syötöillä

Tuotekoodi:
2201200007

LVI-Numero:
2078179

tulvaro
vesitoimintojen suojakaukalot

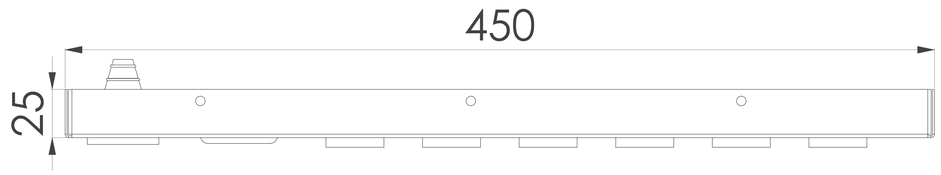

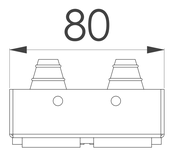

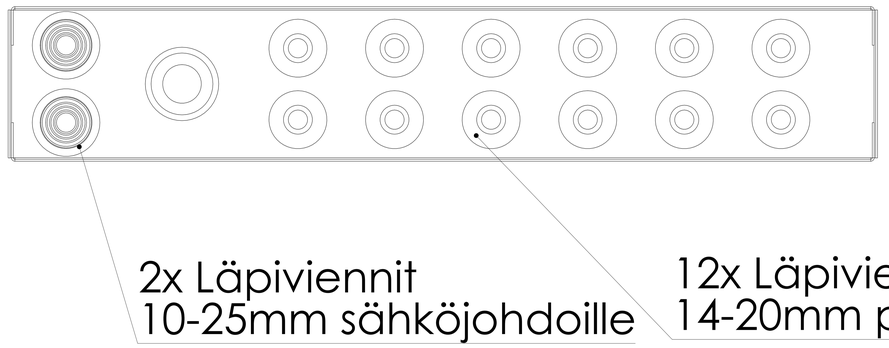

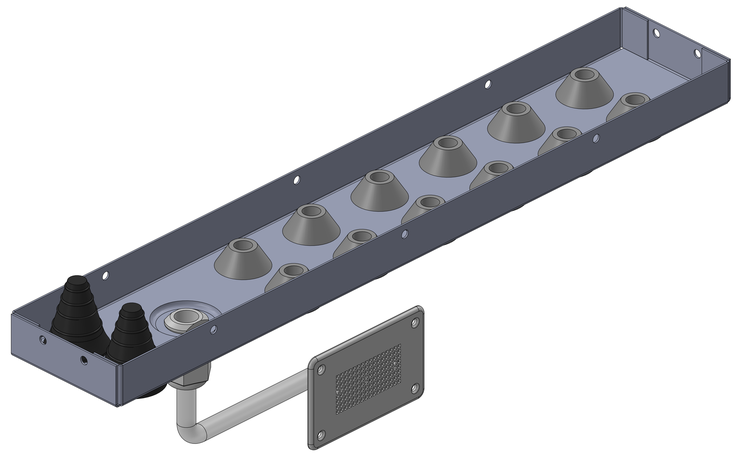

Steel 6-piirinen ilman syöttöjä

Tuotekoodi:
2201200006

LVI-Numero:
2078135

tulvaro
vesitoimintojen suojakaukalot

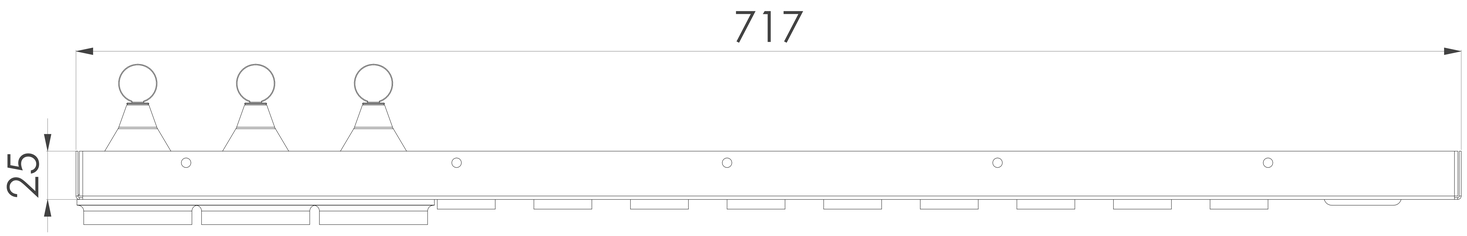

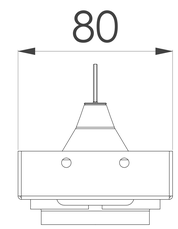

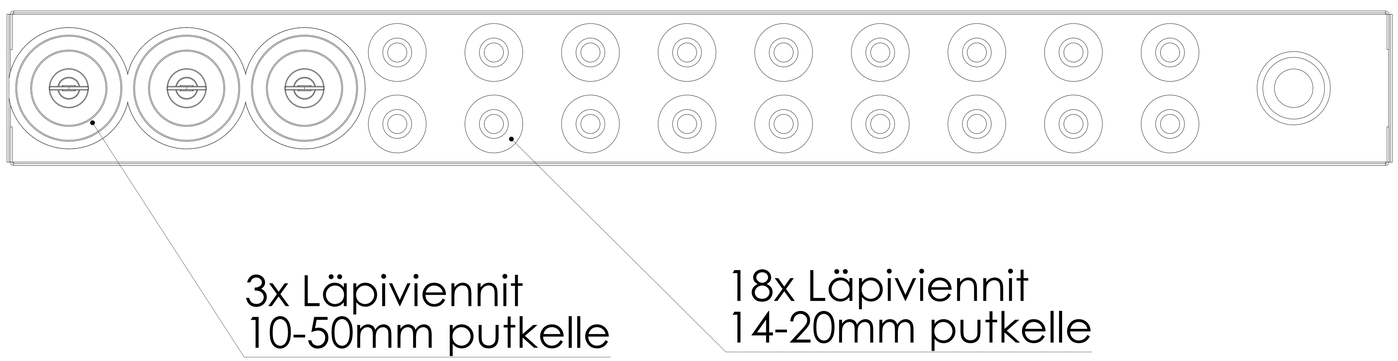

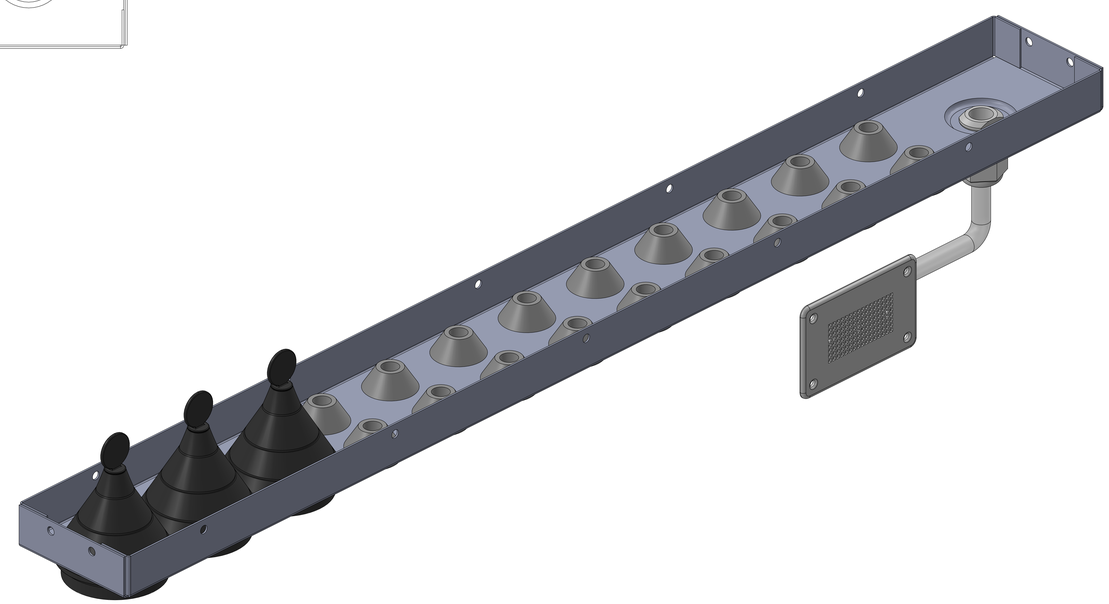

Steel 8-piirinen

Tuotekoodi:
2201200008

LVI-Numero:
2078127

tulvaro
vesitoimintojen suojakaukalot

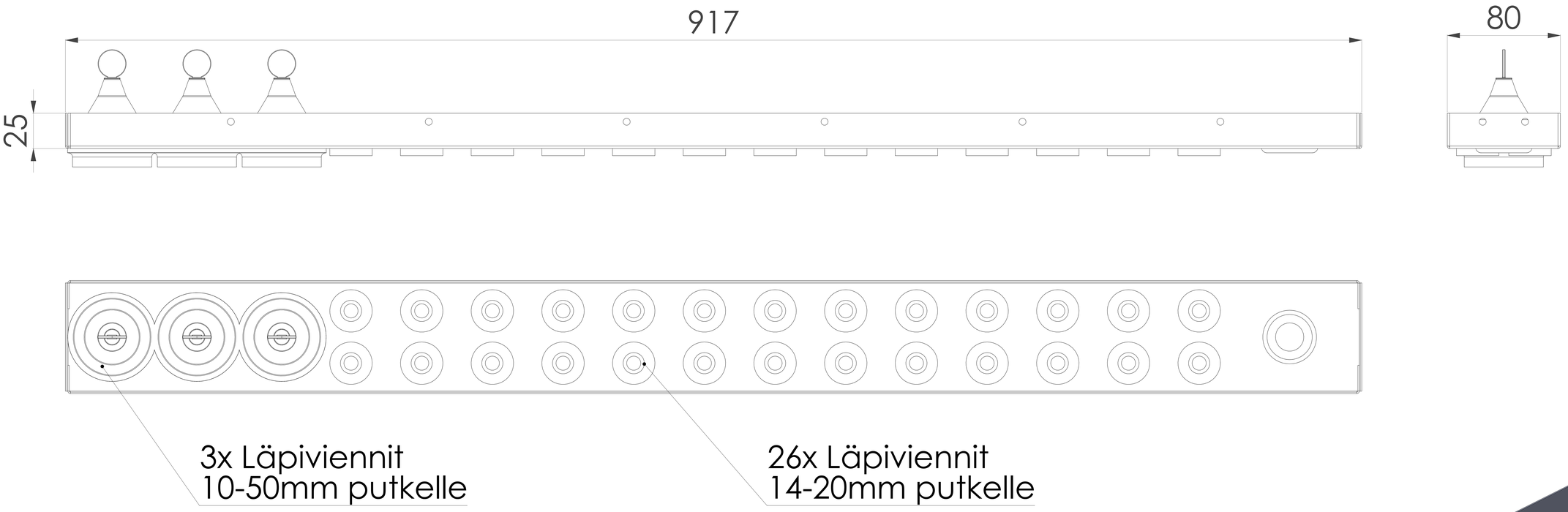

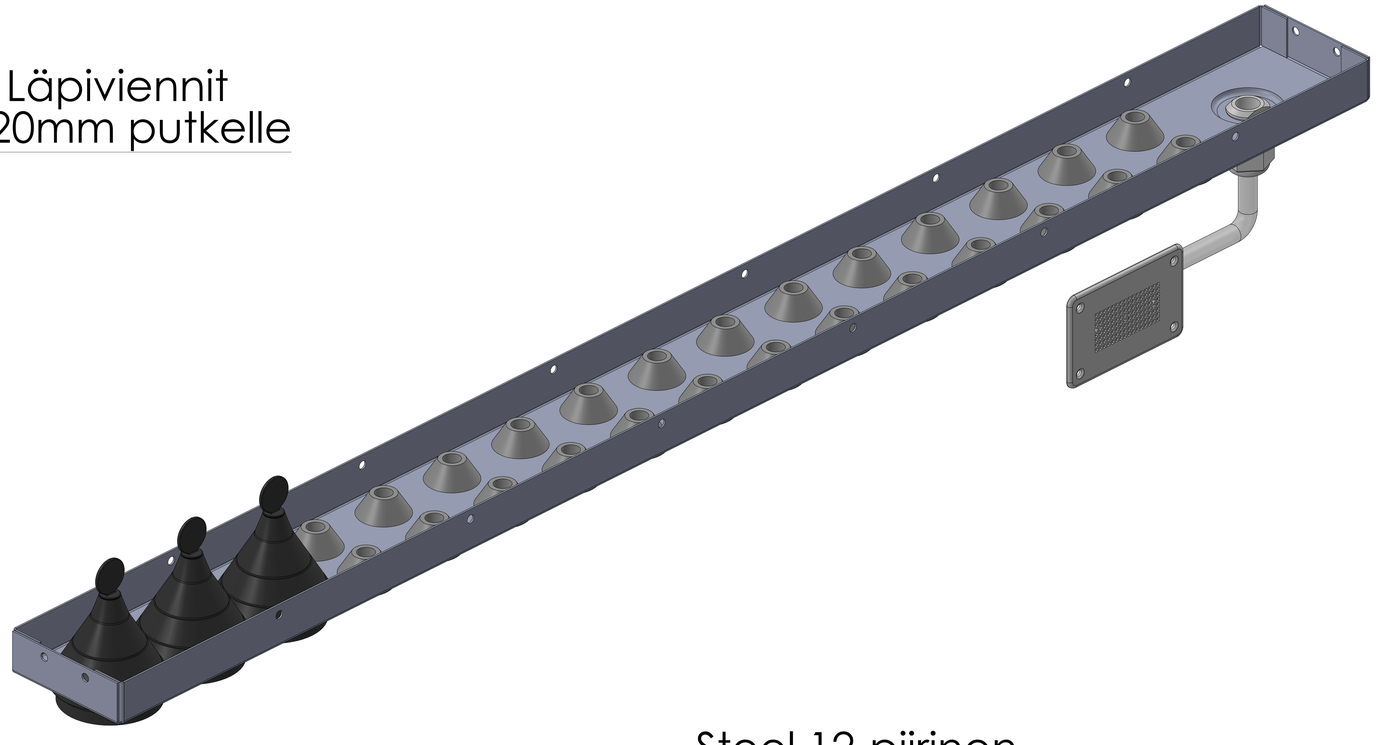

Steel 12-piirinen

Tuotekoodi:
2201200012

LVI-Numero:
2078128

tulvaro
vesitoimintojen suojakaukalot

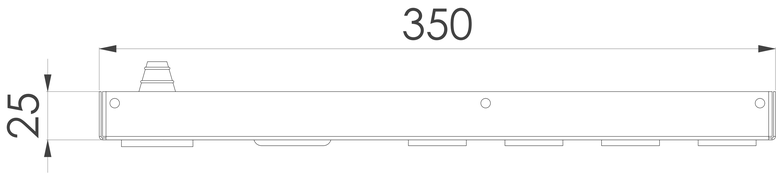

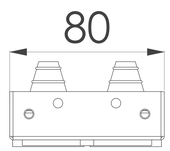

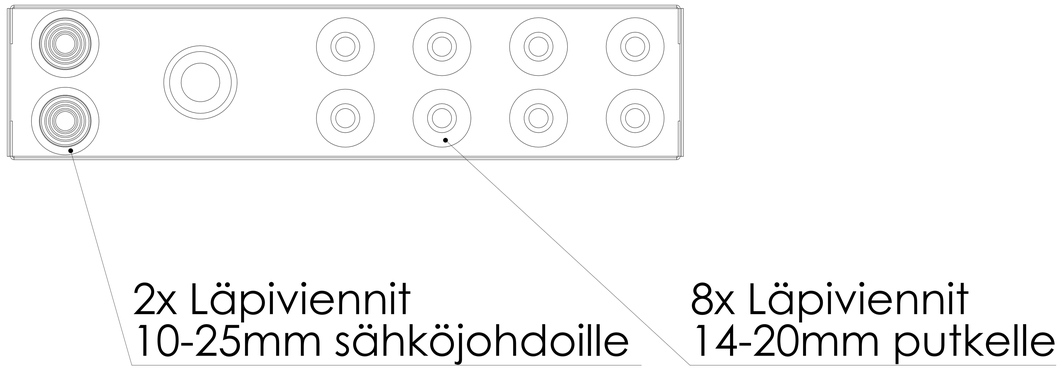

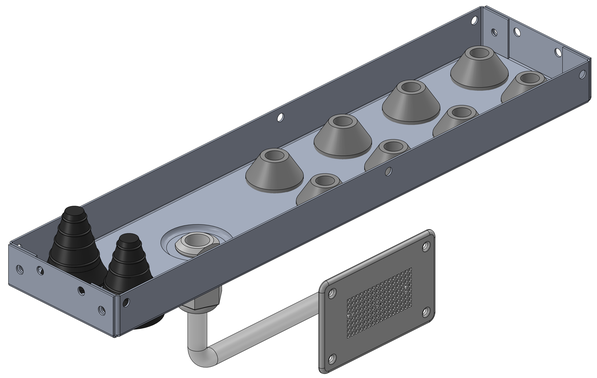

Steel 350

Tuotekoodi:

2201200350

LVI-Numero:

2078158

tulvaro

vesitoimintojen suojakaukalot