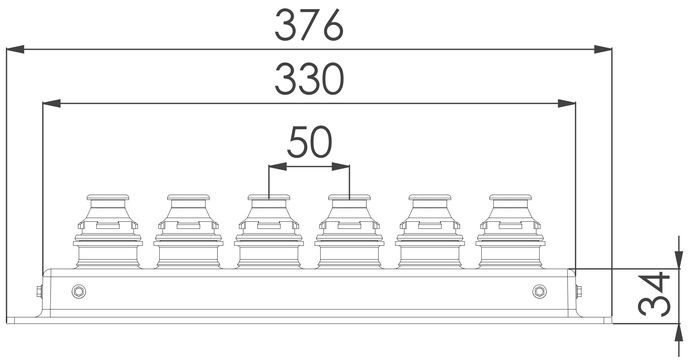

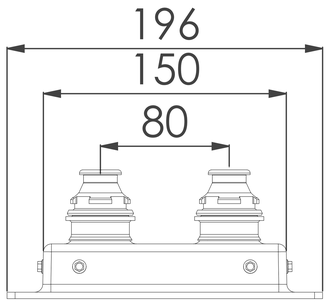

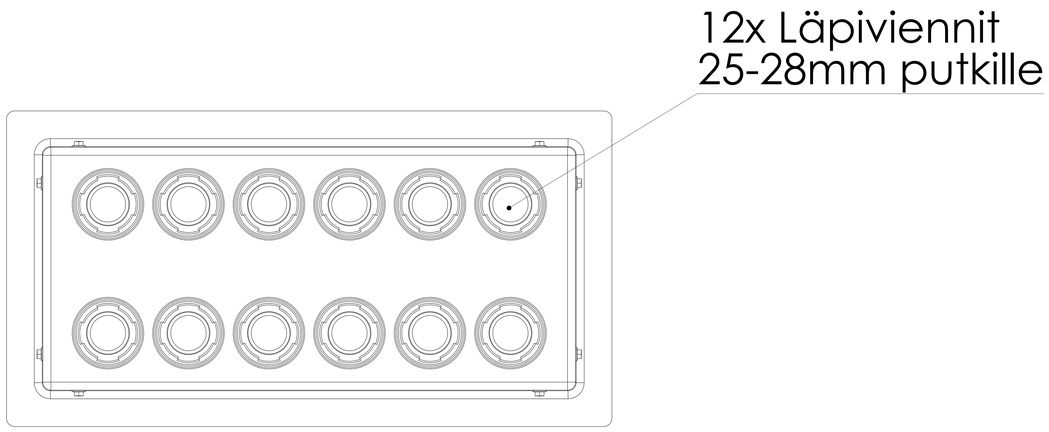

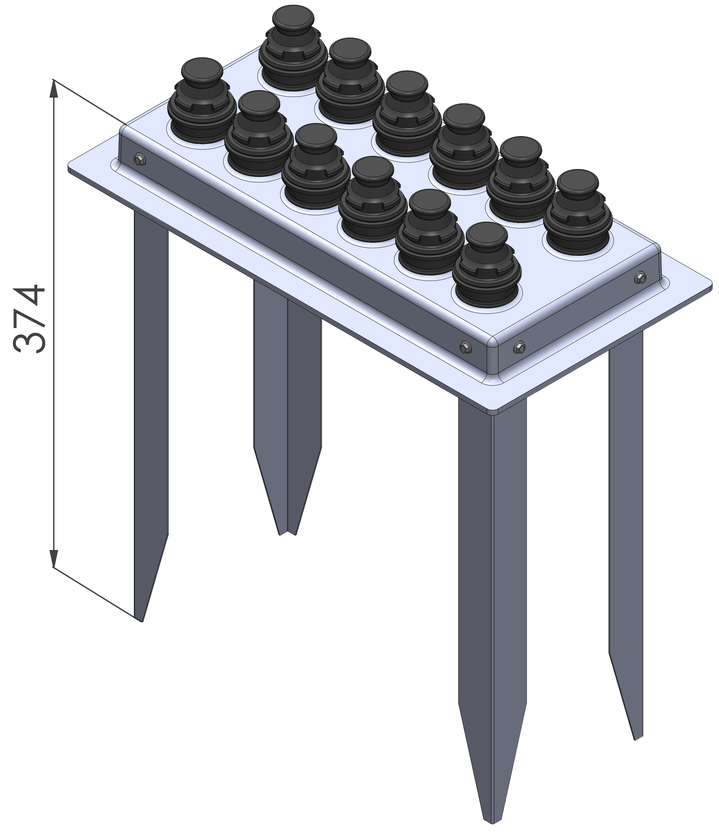

Tulvari 150

Tuotekoodi:

2110150150

LVI-Numero:

2078157

tulvari

vesitoimintojen suojakaukalot