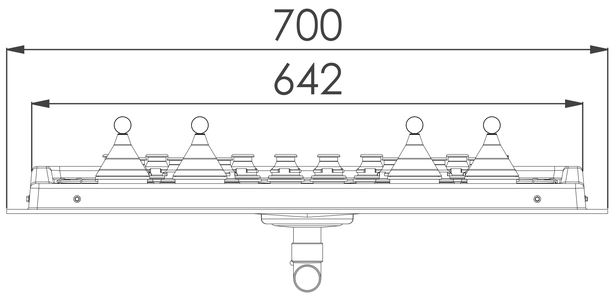

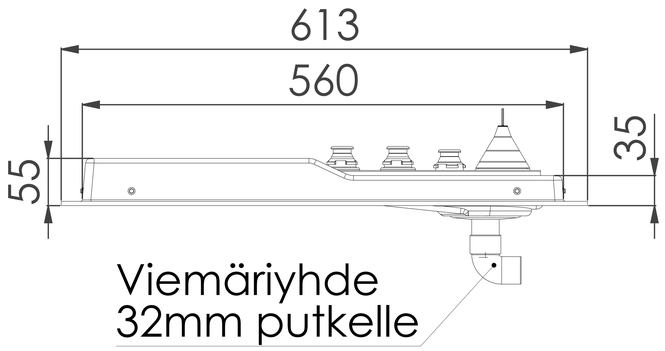

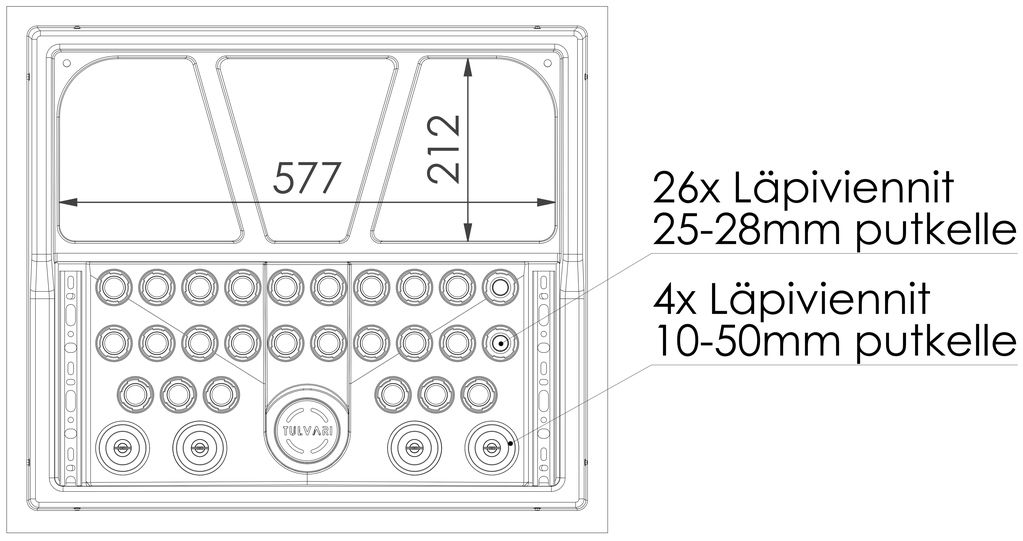

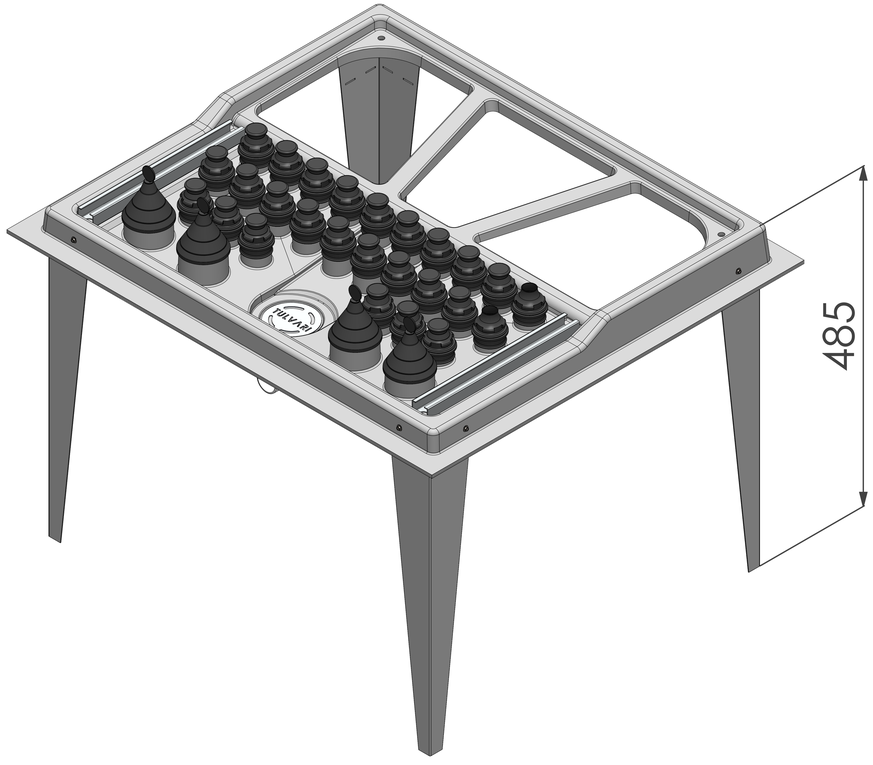

Tulvari 560

Tuotekoodi:

2110560560

LVI-Numero:

2078156

tulvari
vesitoimintojen suojakaukalot