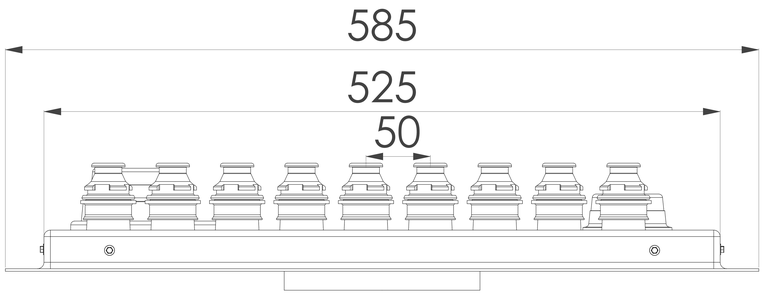

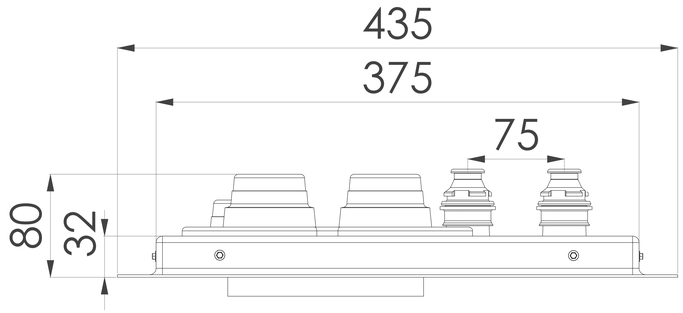

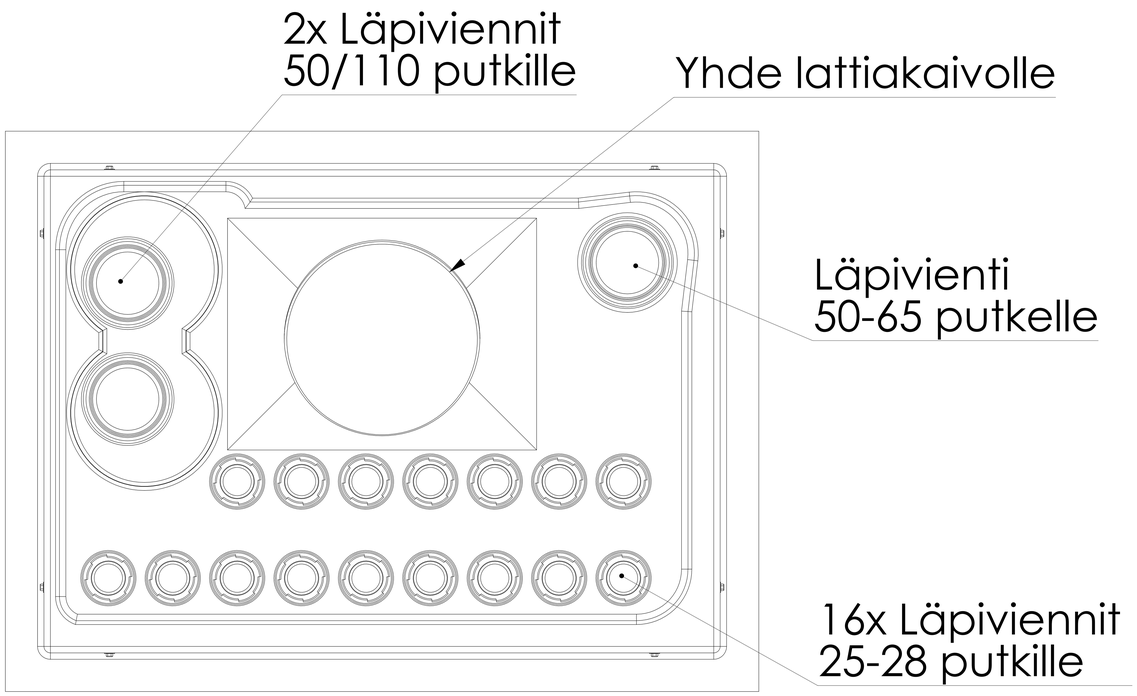

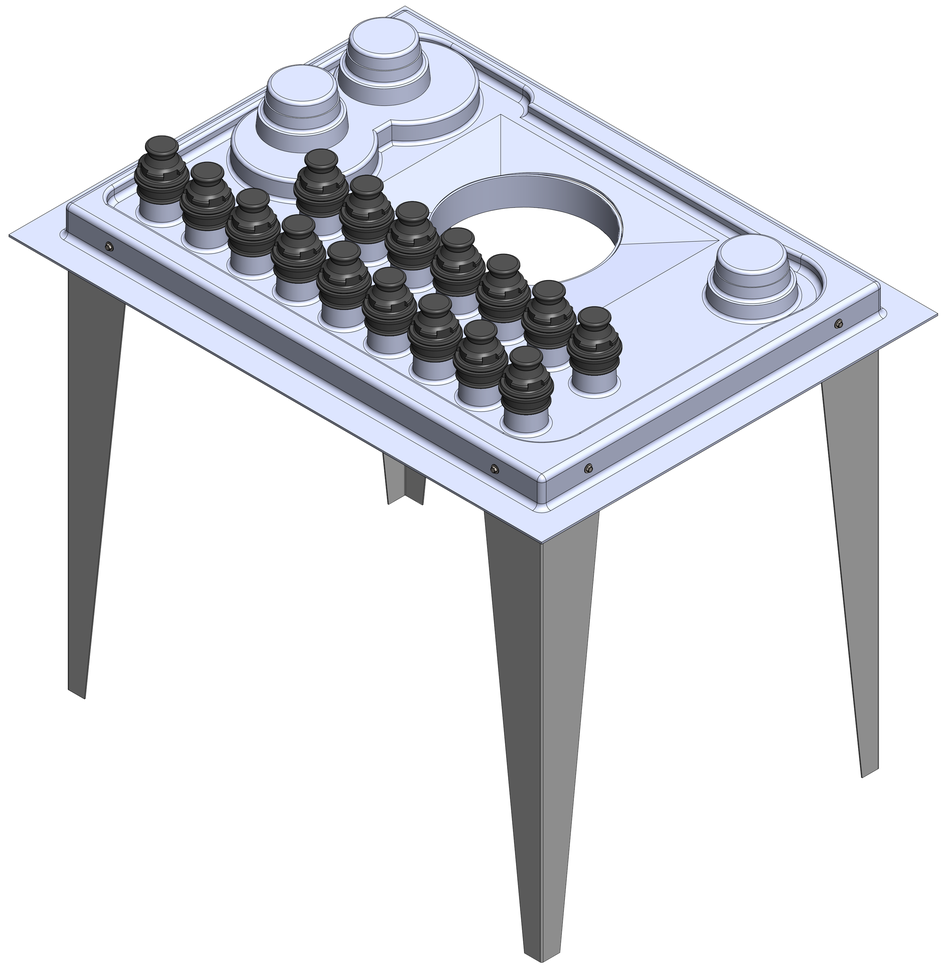

Tulvari 350

Tuotekoodi:

2110350350

LVI-Numero:

2078103

tulvari
vesitoimintojen suojakaukalot